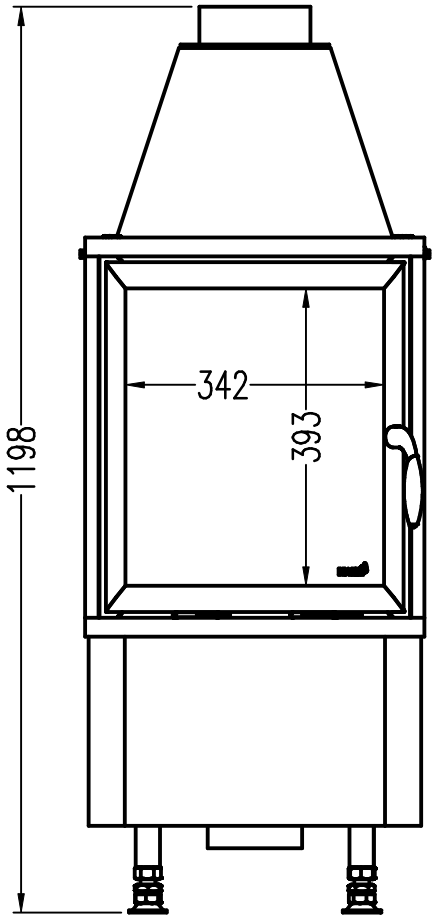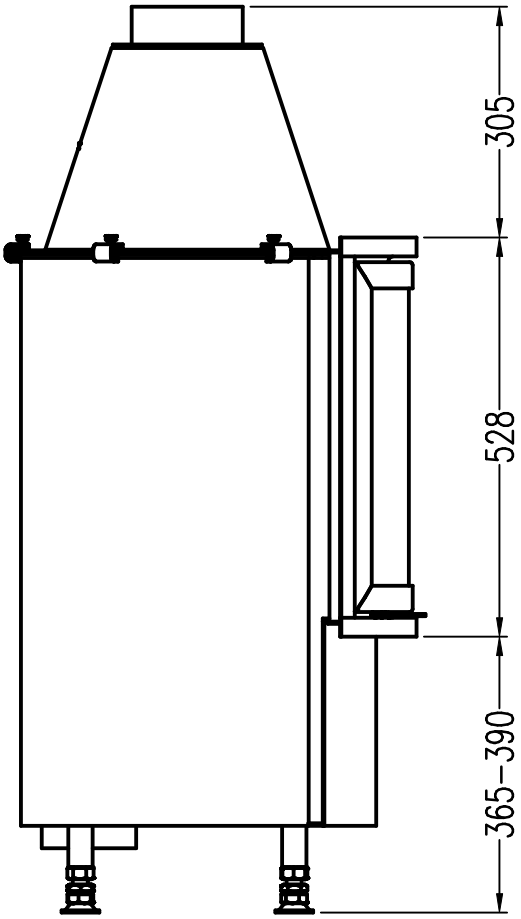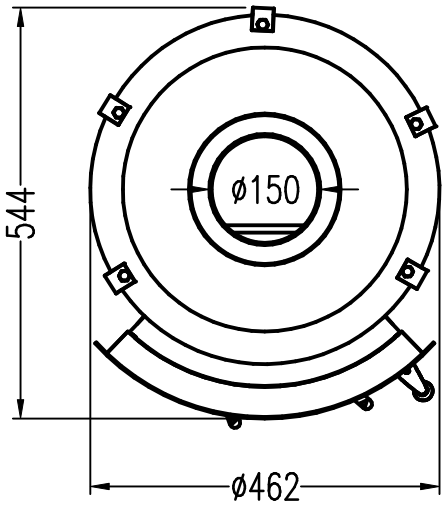Radiante 60 RK